# FIXED PLAYSTATION PORTAL

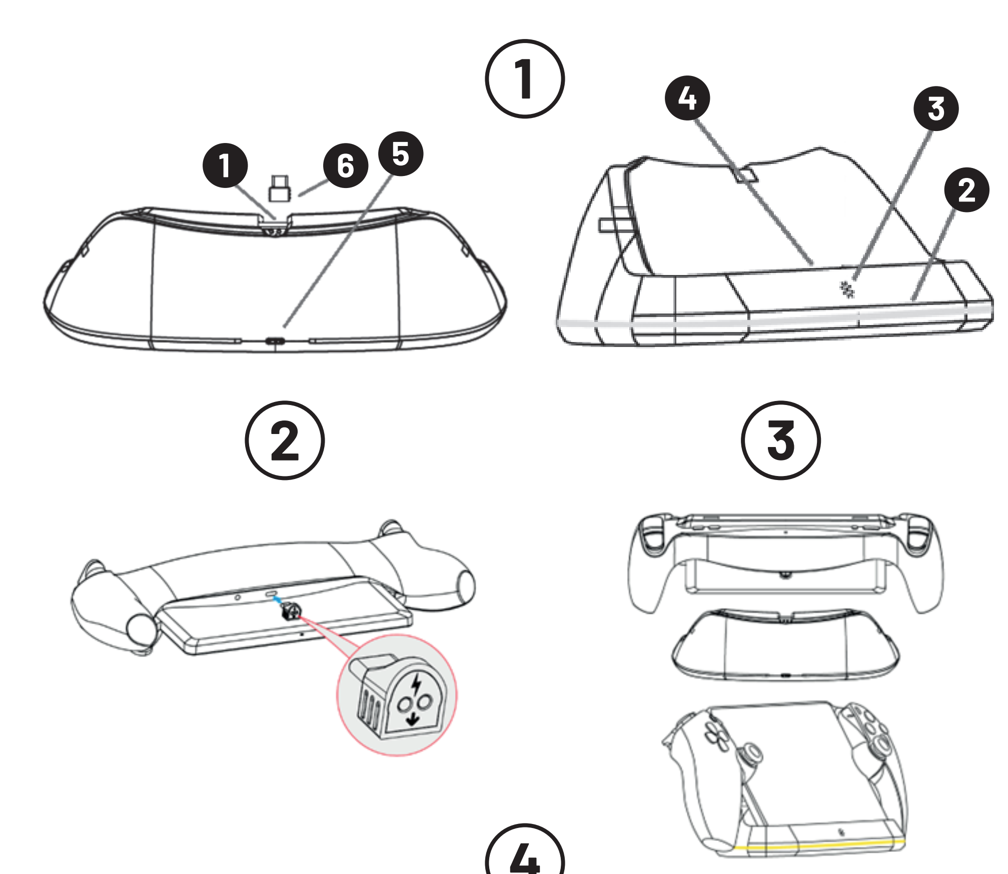

Short press the button to switch to other colors

Red → Blue → Green → Yellow → Pink → White → Breathing Rainbow Light.

## CZ — UŽIVATELSKÝ MANUÁL

Děkujeme za zakoupení FIXED nabíjecí stanice pro Playstation Portal. Stanice má rychlé nabíjení a trojitou ochranu při nabíjení vašich ovladačů.

①

❶ Piny pro nabíjení Playstation Portal
❷ Podsvícení
❸ Tlačítko pro změnu barvy podsvícení
❹ Indikační symbol stavu nabíjení/plně nabito
❺ Napájecí konektor
❻ USB-C Dongle

**Kompatibilita:** Playstation Portal
Před použitím si pročtěte tento manuál.

**NABÍJENÍ:**

1. Nabíjení lze provést na dokovací stanici FIXED, kde se Playstation Portal dobíjí pomocí pinu na stanici a pinu na USB-C donglu.

②

2. Na stanici položte Playstation Portal do připravené pozice, tak aby se piny dotýkaly a mohlo započít nabíjení.

③

3. Playstation Portal lze také nabíjet standartně konektorem v ovladači pomocí kabelu.

**LED INDIKACE:**
Svítí červeně – Plastation Portal se nabíjí
Svítí modře – Playstation Portal je nabitý

**OVLÁDÁNÍ LED PODSVÍCENÍ**
- Krátkým stiskem tlačítka přepínáte mezi barvami v pořadí viz. tabulka.
- Delším stiskem tlačítka cca 3 s, LED osvětlení úplně vypnete a poté opět zapnete.

④

**SPECIFIKACE:**
Vstup: DC 5V/2A Max
Výstup: DC 5V/1.4A
Váha: 181 g
Velikost dobíjecí stanice: 221 x 82 x 64 mm
Materiál: ABS

**SOUČÁST BALENÍ:**
1x nabíjecí stanice pro Playstation Portal
1x USB-C dongle
1x uživatelský manuál
1x USB-C nabíjecí kabel

**POZNÁMKY:**
Na výrobek se vztahuje záruka podle zákonných předpisů platných v zemích, kde je prodáván. V případě problémů se servisem se obraťte na prodejce, u něhož jste zařízení zakoupili. FIXED nepřebírá odpovědnost za škody způsobené nevhodným používáním produktu. Když konzoli nepoužíváte, doporučujeme vypnou i nabíjecí stanici, abyste prodloužili životnost větráků.

**PÉČE O VÝROBEK A ÚDRŽBA**
K čištění těla stanice používejte jemnou látku.

**BEZPEČNOSTNÍ OPATŘENÍ**
Zařízení nevystavujte dešti nebo sněhu a neponořujte jej do vody.
Nenechávejte bezdrátovou nabíječku v automobilu na slunci.
Nevystavujte zařízení přímo slunečnímu světlu nebo jej nenechávejte poblíž zdrojů tepla.
Nepoužívejte bezdrátovou nabíječku, pokud u ní došlo k silnému nárazu, pokud spadl, nebo je jakýmkoliv způsobem poškozen.
Nerozebírejte zařízení, existuje nebezpečí elektrického šoku a/nebo popálení. Neupravujte napájecí kabel.
Udržujte bezdrátovou nabíječku mimo dosah dětí. Neoprávněné otevření nebo úprava částí výrobku má za následek pozbytí záruky.
- Skladovací teplota produktu: 0 až 35 °C
- Provozní teplota produktu: 0 až 40 °C

**ŘEŠENÍ POTÍŽÍ:**
V případě potíží s výrobkem můžete kontaktovat naši podporu na webové adrese www.fixed.zone/podpora

**LIKVIDACE PRODUKTU**
(Platí v zemích s oddělenými systémy sběru recyklovatelných materiálů).
Staré produkty nesmějí být likvidovány společně s domácím odpadem! Pokud produkt již nebude fungovat, zlikvidujte jej v souladu s platnými předpisy ve vaší zemi.
To zajišťuje, že staré výrobky jsou recyklovány profesionálním způsobem a také vylučuje negativní důsledky pro životní prostředí. Z tohoto důvodu je elektrické zařízení označeno zde zobrazeným symbolem.

Tento produkt je označen CE v souladu s ustanovením směrnice EMC 2014/30/EU a RoHS 2011/65/EU. Tímto společnost FIXED.zone a.s. prohlašuje, že tento výrobek je v souladu se základními požadavky a dalšími příslušnými ustanoveními směrnic EMC 2014/30/EU a RoHS 2011/65/EU.

FIXED.zone a.s.
Budějovická 19
Homole 37001
Česká republika

## SK — UŽÍVATEĽSKÁ PRÍRUČKA

Ďakujeme, že ste si zakúpili nabíjaciu stanicu FIXED pre Playstation Portal. Stanica má rýchle nabíjanie a trojitú ochranu pri nabíjaní ovládačov.

①

❶ Nabíjacie kolíky portálu Playstation
❷ Podsvietenie
❸ Tlačidlo na zmenu farby podsvietenia
❹ Symbol indikátora stavu nabíjania/plného nabitia
❺ Konektor napájania
❻ USB-C Dongle

**Kompatibilita:** Playstation Portal
Pred použitím si prečítajte túto príručku.

**NABÍJANIE:**

1. Nabíjanie sa môže vykonávať v doku FIXED, kde sa Playstation Portal nabíja pomocou kolíka na doku a kolíka na kľúči USB-C.

②

2. Umiestnite Playstation Portal na stanicu do pripravenej polohy tak, aby sa kolíky dotýkali a mohlo sa začať nabíjanie.

③

3. Playstation Portal sa dá nabíjať aj cez štandardný konektor v ovládači pomocou kábla.

**INDIKÁCIA LED:**
Svieti červeno - Plastation Portal sa nabíja
Svieti modro - Playstation Portal je nabitý

**OVLÁDANIE PODSVIETENIA LED**
- Krátkym stlačením tlačidla sa prepínajú farby v poradí uvedenom v tabuľke.
- Dlhším stlačením tlačidla na približne 3 sekundy sa osvetlenie LED úplne vypne a potom sa opäť zapne.

④

**ŠPECIFIKÁCIE:**
Vstup: DC 5V/2A Max.
Výstup: DC 5V/1,4A Max.
Hmotnosť: 181 g
Rozmery nabíjacej stanice: 221 x 82 x 64 mm
Materiál: ABS

**SÚČASŤOU BALENIA:**
1x nabíjacia stanica pre Playstation Portal
1x USB-C kľúč
1x používateľská príručka
1x nabíjací kábel USB-C

**POZNÁMKY:**
Na tento výrobok sa vzťahuje záruka podľa zákonov krajín, v ktorých sa predáva. V prípade servisných problémov sa obráťte na predajcu, u ktorého ste zariadenie zakúpili.
Spoločnosť FIXED nenesie žiadnu zodpovednosť za škody spôsobené nesprávnym používaním výrobku.
Keď sa konzola nepoužíva, odporúčame vypnúť aj nabíjaciu stanicu, aby sa predĺžila životnosť ventilátorov.

**STAROSTLIVOSŤ O VÝROBOK A ÚDRŽBA**
Na čistenie tela stanice používajte mäkkú handričku.

**BEZPEČNOSTNÉ OPATRENIA**
Zariadenie nevystavujte dažďu alebo snehu ani ho neponárajte do vody.
Nenechávajte bezdrôtovú nabíjačku v aute na slnku.
Zariadenie nevystavujte priamemu slnečnému žiareniu ani ho nenechávajte v blízkosti zdrojov tepla.
Bezdrôtovú nabíjačku nepoužívajte, ak bola vystavená silnému nárazu, spadla alebo bola akokoľvek poškodená.
Zariadenie nerozoberajte; hrozí nebezpečenstvo úrazu elektrickým prúdom a/alebo popálenia. Neupravujte napájací kábel.
Bezdrôtovú nabíjačku uchovávajte mimo dosahu detí. Neoprávnené otvorenie alebo úprava častí výrobku má za následok stratu záruky.
- Teplota skladovania výrobku: 0 až 35 °C
- Prevádzková teplota výrobku: 0 až 40 °C

**RIEŠENIE PROBLÉMOV:**
V prípade problémov s produktom môžete kontaktovať našu podporu na adrese www.fixed.zone/podpora.

**LIKVIDÁCIA VÝROBKU**
(Uplatňuje sa v krajinách so systémami separovaného zberu recyklovateľných materiálov).
Staré výrobky sa nesmú likvidovať spolu s domovým odpadom! Ak výrobok už nefunguje, zlikvidujte ho v súlade s platnými predpismi vo vašej krajine.
Zabezpečíte tak odbornú recykláciu starých výrobkov a zároveň eliminujete negatívne dôsledky pre životné prostredie. Z tohto dôvodu je elektrické zariadenie označené tu uvedeným symbolom.

Tento výrobok je označený značkou CE v súlade so smernicou 2014/30/EÚ o elektromagnetickej kompatibilite a smernicou 2011/65/EÚ o ONL. Spoločnosť FIXED.zone a.s. týmto vyhlasuje, že tento výrobok spĺňa základné požiadavky a ďalšie príslušné ustanovenia smerníc EMC 2014/30/EU a RoHS 2011/65/EU.

FIXED.zone a.s.
Budějovická 19
Homole 37001
Česká republika

## EN — USER MANUAL

Thank you for purchasing the FIXED Charging Station for Playstation Portal. The station has fast charging and triple protection when charging your controllers.

①

❶ Playstation Portal charging pins
❷ Backlight
❸ Button to change the backlight color
❹ Charging/full charge status indicator symbol
❺ Power connector
❻ USB-C Dongle

**Compatibility:** Playstation Portal
Read this manual before use.

**CHARGING:**

1. Charging can be done at the FIXED dock, where the Playstation Portal is charged using the pin on the dock and the pin on the USB-C dongle.

②

2. Place the Playstation Portal on the station in the prepared position so that the pins are touching and charging can begin.

③

3. Playstation Portal can also be charged via the standard connector in the controller using a cable.

**LED INDICATION:**
Lights red - Plastation Portal is charging
Glows blue - Playstation Portal is charged

**LED BACKLIGHT CONTROL**
- A short press of the button toggles between the colours in the order shown in the table.
- A longer press of the button for approx. 3 seconds turns the LED lighting completely off and then on again.

④

**SPECIFICATIONS:**
Input: DC 5V/2A Max
Output: DC 5V/1.4A Max
Weight: 181 g
Charging station size: 221 x 82 x 64 mm
Material: ABS

**INCLUDED:**
1x charging station for Playstation Portal
1x USB-C dongle
1x user manual
1x USB-C charging cable

**NOTES:**
This product is warranted according to the laws of the countries where it is sold. In case of service problems, please contact the dealer where you purchased the device.
FIXED assumes no responsibility for damages caused by improper use of the product.
When the console is not in use, we recommend that you also turn off the charging station to extend the life of the fans.

**PRODUCT CARE AND MAINTENANCE**
Use a soft cloth to clean the body of the station.

**SAFETY PRECAUTIONS**
Do not expose the device to rain or snow or immerse it in water.
Do not leave the wireless charger in the car in the sun.
Do not expose the device directly to sunlight or leave it near heat sources.
Do not use the wireless charger if it has been subjected to a severe impact, dropped, or damaged in any way.
Do not disassemble the device; there is a risk of electric shock and/or burns. Do not modify the power cord.
Keep the wireless charger out of the reach of children. Unauthorized opening or modification of product parts will void the warranty.
- Storage temperature of the product: 0 to 35 °C
- Product operating temperature: 0 to 40 °C

**TROUBLESHOOTING:**
In case of problems with the product, you can contact our support at www.fixed.zone/podpora.

**PRODUCT DISPOSAL**
(Applicable in countries with separate collection systems for recyclable materials).
Old products must not be disposed of with household waste! If the product no longer works, dispose of it in accordance with the applicable regulations in your country.
This ensures that old products are recycled in a professional manner and also eliminates negative consequences for the environment. For this reason, the electrical equipment is marked with the symbol shown here.

This product is CE marked in accordance with EMC Directive 2014/30/EU and RoHS Directive 2011/65/EU. FIXED.zone a.s. hereby declares that this product complies with the essential requirements and other relevant provisions of the EMC 2014/30/EU and RoHS 2011/65/EU Directives.

FIXED.zone a.s.
Budějovická 19
Homole 37001
Czech Republic

## BG — Ръководство за потребителя

Благодарим ви, че закупихте зарядната станция FIXED за Playstation Portal. Станцията има бързо зареждане и тройна защита при зареждане на контролерите ви.

①

❶ Щифтове за зареждане на Playstation Portal
❷ Подсветка
❸ Бутон за промяна на цвета на подсветката
❹ Символ за индикация на състоянието на зареждане/пълно зареждане
❺ Конектор за захранване
❻ USB-C донгъл

**Съвместимост:** Playstation Portal
Прочетете това ръководство преди употреба.

**Зареждане:**

1. Зареждането може да се извърши в докинг станцията FIXED, където Playstation Portal се зарежда чрез щифта на докинг станцията и щифта на USB-C донгъла.

②

2. Поставете Playstation Portal върху станцията в подготвената позиция, така че щифтовете да се допират и зареждането да започне.

③

3. Playstation Portal може да се зарежда и чрез стандартния конектор в контролера с помощта на кабел.

**LED индикация:**
Светва в червено - Порталът за пластация се зарежда
Свети в синьо - Порталът на Playstation е зареден

**Управление на светодиодната подсветка**
- Кратко натискане на бутона превключва между цветовете в реда, показан в таблицата.
- По-дългото натискане на бутона за около 3 секунди изключва напълно LED осветлението и след това го включва отново.

④

**Спецификации:**
Вход: DC 5V/2A Макс.
Изход: DC 5V/1.4A Max
Тегло: 181 g
Размер на зарядната станция: 221 x 82 x 64 mm
Материал: ABS

**Включва:**
1x зарядна станция за Playstation Portal
1x USB-C донгъл
1x ръководство за потребителя
1x USB-C кабел за зареждане

**Забележки:**
Този продукт е гарантиран в съответствие със законите на страните, в които се продава. В случай на проблеми със сервизното обслужване, моля, свържете се с търговеца, от когото сте закупили устройството.
FIXED не поема отговорност за щети, причинени от неправилна употреба на продукта.
Когато конзолата не се използва, препоръчваме ви да изключите и зарядната станция, за да удължите живота на вентилаторите.

**Грижа и поддръжка на продукта**
Използвайте мека кърпа, за да почистите корпуса на станцията.

**Предпазни мерки за безопасност**
Не излагайте устройството на дъжд или сняг и не го потапяйте във вода.
Не оставяйте безжичното зарядно устройство в автомобила на слънце.
Не излагайте устройството директно на слънчева светлина и не го оставяйте в близост до източници на топлина.
Не използвайте безжичното зарядно устройство, ако то е било подложено на силен удар, изпуснато или повредено по някакъв начин.
Не разглобявайте устройството; съществува риск от токов удар и/или изгаряния. Не модифицирайте захранващия кабел.
Съхранявайте безжичното зарядно устройство на място, недостъпно за деца. Неоторизираното отваряне или модифициране на частите на продукта води до прекратяване на гаранцията.
- Температура на съхранение на продукта: 0 до 35 °C
- Работна температура на продукта: 0 до 40 °C

**Отстраняване на неизправности:**
В случай на проблеми с продукта можете да се свържете с нашата поддръжка на адрес www.fixed.zone/podpora.

**Изхвърляне на продукта**
(Приложимо в страни със системи за разделно събиране на рециклируеми материали).
Старите продукти не трябва да се изхвърлят заедно с битовите отпадъци! Ако продуктът вече не работи, изхвърлете го в съответствие с приложимите разпоредби във вашата страна.
Това гарантира, че старите продукти се рециклират по професионален начин, а също така елиминира негативните последици за околната среда. Поради тази причина електрическото оборудване е обозначено със символа, показан тук.

Този продукт е маркиран със знака CE в съответствие с Директива 2014/30/EC относно електромагнитната съвместимост и Директива 2011/65/EC относно ограничението на емисиите на вредни вещества. С настоящото FIXED.zone a.s. декларира, че този продукт отговаря на съществените изисквания и други съответни разпоредби на директивите EMC 2014/30/EU и RoHS 2011/65/EU.

FIXED.zone a.s.
Budějovická 19
Homole 37001
Чешка република

## DA — BRUGERVEJLEDNING

Tak, fordi du har købt FIXED Charging Station til Playstation Portal. Stationen har hurtig opladning og tredobbelt beskyttelse, når du oplader dine controllere.

①

❶ Playstation Portal opladningsstifter
❷ Baggrundsbelysning
❸ Knap til at ændre baggrundsbelysningens farve
❹ Symbol for opladning/fuld opladning
❺ Strømstik
❻ USB-C-dongle

**Kompatibilitet:** Playstation Portal
Læs denne manual før brug.

**OPLADNING:**

1. Opladning kan ske på FIXED-docken, hvor Playstation Portal oplades ved hjælp af stikket på docken og stikket på USB-C-donglen.

②

2. Placer Playstation Portal på stationen i den forberedte position, så stifterne rører hinanden, og opladningen kan begynde.

③

3. Playstation Portal kan også oplades via standardstikket i controlleren ved hjælp af et kabel.

**LED-INDIKATION:**
Lyser rødt - Plastation Portal oplades
Lyser blåt - Playstation Portal er opladet

**KONTROL AF LED-BAGGRUNDSBELYSNING**
- Et kort tryk på knappen skifter mellem farverne i den rækkefølge, der er vist i tabellen.
- Et længere tryk på knappen i ca. 3 sekunder slukker LED-belysningen helt og tænder den igen.

④

**SPECIFIKATIONER:**
Indgang: DC 5V/2A maks.
Udgang: DC 5V/1,4A maks.
Vægt: 181 g
Ladestationens størrelse: 221 x 82 x 64 mm
Materiale: ABS

**INKLUDERET:**
1x opladningsstation til Playstation Portal
1x USB-C-dongle
1x brugervejledning
1x USB-C-opladerkabel

**BEMÆRKNINGER:**
Dette produkt er garanteret i henhold til lovgivningen i de lande, hvor det sælges. I tilfælde af serviceproblemer bedes du kontakte den forhandler, hvor du har købt enheden.
FIXED påtager sig intet ansvar for skader forårsaget af forkert brug af produktet.
Når konsollen ikke er i brug, anbefaler vi, at du også slukker for ladestationen for at forlænge blæsernes levetid.

**PLEJE OG VEDLIGEHOLDELSE AF PRODUKTET**
Brug en blød klud til at rengøre stationens krop.

**SIKKERHEDSFORANSTALTNINGER**
Udsæt ikke enheden for regn eller sne, og nedsænk den ikke i vand.
Efterlad ikke den trådløse oplader i bilen i solen.
Udsæt ikke enheden for direkte sollys, og efterlad den ikke i nærheden af varmekilder.
Brug ikke den trådløse oplader, hvis den har været udsat for et kraftigt slag, er blevet tabt eller er blevet beskadiget på nogen måde.
Skil ikke enheden ad; der er risiko for elektrisk stød og/eller forbrændinger. Du må ikke ændre på netledningen.
Hold den trådløse oplader uden for børns rækkevidde. Uautoriseret åbning eller ændring af produktdele vil gøre garantien ugyldig.
- Produktets opbevaringstemperatur: 0 til 35 °C
- Produktets driftstemperatur: 0 til 40 °C

**FEJLFINDING:**
I tilfælde af problemer med produktet kan du kontakte vores support på www.fixed.zone/podpora.

**BORTSKAFFELSE AF PRODUKTER**
(Gælder i lande med separate indsamlingssystemer for genanvendelige materialer).
Gamle produkter må ikke bortskaffes sammen med husholdningsaffald! Hvis produktet ikke længere virker, skal det bortskaffes i overensstemmelse med de gældende regler i dit land.
Dette sikrer, at gamle produkter genbruges på en professionel måde, og eliminerer også negative konsekvenser for miljøet. Af denne grund er det elektriske udstyr mærket med det symbol, der vises her.

Dette produkt er CE-mærket i overensstemmelse med EMC-direktiv 2014/30/EU og RoHS-direktiv 2011/65/EU. FIXED.zone a.s. erklærer hermed, at dette produkt er i overensstemmelse med de væsentlige krav og andre relevante bestemmelser i EMC-direktivet 2014/30/EU og RoHS-direktivet 2011/65/EU.

FIXED.zone a.s.
Budějovická 19
Homole 37001
Tjekkiet

## DE — BENUTZERHANDBUCH

Vielen Dank, dass Sie sich für die FIXED-Ladestation für Playstation Portal entschieden haben. Die Station bietet Schnellladung und dreifachen Schutz beim Aufladen Ihrer Controller.

①

❶ Playstation Portal Ladestifte
❷ Hintergrundbeleuchtung
❸ Taste zum Ändern der Farbe der Hintergrundbeleuchtung
❹ Symbol für den Lade-/Vollladezustand
❺ Stromanschluss
❻ USB-C-Dongle

**Kompatibilität:** Playstation Portal
Lesen Sie dieses Handbuch vor dem Gebrauch.

**AUFLADEN:**

1. Das Aufladen kann an der FIXED-Dockingstation erfolgen, wobei das Playstation Portal über den Stift an der Dockingstation und den Stift am USB-C-Dongle aufgeladen wird.

②

2. Legen Sie das Playstation Portal in der vorbereiteten Position auf die Station, so dass sich die Stifte berühren und der Ladevorgang beginnen kann.

③

3. Das Playstation Portal kann auch über den Standardanschluss des Controllers mit einem Kabel aufgeladen werden.

**LED-ANZEIGE:**
Leuchtet rot - Plastationsportal wird aufgeladen
Leuchtet blau - Playstation Portal ist aufgeladen

**STEUERUNG DER LED-HINTERGRUNDBELEUCHTUNG**
- Ein kurzer Druck auf die Taste schaltet zwischen den Farben in der in der Tabelle angegebenen Reihenfolge um.
- Ein längerer Tastendruck von ca. 3 Sekunden schaltet die LED-Beleuchtung komplett aus und dann wieder ein.

④

**SPEZIFIKATIONEN:**
Eingang: DC 5V/2A Max
Ausgang: DC 5V/1.4A Max
Gewicht: 181 g
Größe der Ladestation: 221 x 82 x 64 mm
Material: ABS

**IM LIEFERUMFANG ENTHALTEN:**
1x Ladestation für Playstation Portal
1x USB-C Dongle
1x Benutzerhandbuch
1x USB-C Ladekabel

**HINWEISE:**
Für dieses Produkt gilt die Garantie gemäß den Gesetzen der Länder, in denen es verkauft wird. Im Falle von Serviceproblemen wenden Sie sich bitte an den Händler, bei dem Sie das Gerät erworben haben.
FIXED übernimmt keine Verantwortung für Schäden, die durch unsachgemäßen Gebrauch des Produkts entstehen.
Wenn die Konsole nicht in Gebrauch ist, empfehlen wir Ihnen, auch die Ladestation auszuschalten, um die Lebensdauer der Lüfter zu verlängern.

**PFLEGE UND WARTUNG DES PRODUKTS**
Verwenden Sie ein weiches Tuch, um das Gehäuse der Station zu reinigen.

**SICHERHEITSVORKEHRUNGEN**
Setzen Sie das Gerät nicht Regen oder Schnee aus und tauchen Sie es nicht in Wasser ein.
Lassen Sie das kabellose Ladegerät nicht im Auto in der Sonne liegen.
Setzen Sie das Gerät nicht direkt dem Sonnenlicht aus und lassen Sie es nicht in der Nähe von Wärmequellen liegen.
Verwenden Sie das drahtlose Ladegerät nicht, wenn es einem starken Stoß ausgesetzt war, fallen gelassen oder in irgendeiner Weise beschädigt wurde.
Zerlegen Sie das Gerät nicht; es besteht die Gefahr eines Stromschlags und/oder von Verbrennungen. Verändern Sie das Netzkabel nicht.
Bewahren Sie das drahtlose Ladegerät außerhalb der Reichweite von Kindern auf. Unbefugtes Öffnen oder Verändern von Produktteilen führt zum Erlöschen der Garantie.
- Lagertemperatur des Produkts: 0 bis 35 °C
- Betriebstemperatur des Produkts: 0 bis 40 °C

**FEHLERSUCHE:**
Bei Problemen mit dem Produkt können Sie unseren Support unter www.fixed.zone/podpora kontaktieren.

**PRODUKTENTSORGUNG**
(Gilt in Ländern mit getrennten Sammelsystemen für wiederverwertbare Materialien).
Alte Produkte dürfen nicht über den Hausmüll entsorgt werden! Wenn das Produkt nicht mehr funktioniert, entsorgen Sie es gemäß den in Ihrem Land geltenden Vorschriften.
So wird sichergestellt, dass alte Produkte fachgerecht recycelt werden und negative Folgen für die Umwelt vermieden werden. Aus diesem Grund ist das Elektrogerät mit dem hier abgebildeten Symbol gekennzeichnet.

Dieses Produkt ist gemäß der EMV-Richtlinie 2014/30/EU und der RoHS-Richtlinie 2011/65/EU CE-gekennzeichnet. FIXED.zone a.s. erklärt hiermit, dass dieses Produkt den grundlegenden Anforderungen und anderen relevanten Bestimmungen der Richtlinien EMC 2014/30/EU und RoHS 2011/65/EU entspricht.

FIXED.zone a.s.
Budějovická 19
Homole 37001
Tschechische Republik

## ES — MANUAL DE USUARIO

Gracias por comprar la Estación de Carga FIXED para Portal Playstation. La estación tiene carga rápida y triple protección al cargar sus mandos.

①

❶ Clavijas de carga del Portal Playstation
❷ Luz de fondo
❸ Botón para cambiar el color de la retroiluminación
❹ Símbolo indicador del estado de carga/carga completa
❺ Conector de alimentación
❻ Dongle USB-C

**Compatibilidad:** Playstation Portal
Lea este manual antes de utilizarlo.

**CARGANDO:**

1. La carga se puede realizar en el dock FIXED, donde el Portal Playstation se carga utilizando el pin del dock y el pin del dongle USB-C.

②

2. Coloque el Portal Playstation en la estación en la posición preparada para que las patillas se toquen y pueda comenzar la carga.

③

3. Playstation Portal también puede cargarse a través del conector estándar del mando mediante un cable.

**INDICACIÓN LED:**
Se ilumina en rojo - Portal de Playstation se está cargando
Se ilumina en azul - Portal de Playstation está cargando

**CONTROL DE LA RETROILUMINACIÓN LED**
- Una pulsación corta del botón alterna entre los colores en el orden indicado en la tabla.
- Una pulsación prolongada del botón durante aprox. 3 segundos apaga completamente la iluminación LED y la vuelve a encender.

④

**ESPECIFICACIONES:**
Entrada: DC 5V/2A Max
Salida: DC 5V/1.4A Max
Peso: 181 g
Tamaño de la estación de carga: 221 x 82 x 64 mm
Material: ABS

**INCLUYE:**
1x estación de carga para Playstation Portal
1x dongle USB-C
1x manual de usuario
1x cable de carga USB-C

**NOTAS:**
Este producto está garantizado de acuerdo con las leyes de los países donde se vende. En caso de problemas de servicio, póngase en contacto con el distribuidor donde adquirió el dispositivo.
FIXED no asume ninguna responsabilidad por daños causados por un uso inadecuado del producto.
Cuando no utilice la consola, le recomendamos que apague también la estación de carga para prolongar la vida útil de los ventiladores.

**CUIDADO Y MANTENIMIENTO DEL PRODUCTO**
Utilice un paño suave para limpiar el cuerpo de la estación.

**PRECAUCIONES DE SEGURIDAD**
No exponga el aparato a la lluvia o la nieve ni lo sumerjas en agua.
No deje el cargador inalámbrico en el coche al sol.
No expongas el dispositivo directamente a la luz solar ni lo dejes cerca de fuentes de calor.
No utilices el cargador inalámbrico si ha sufrido un impacto fuerte, se ha caído o ha sufrido algún tipo de daño.
No desmonte el dispositivo; existe riesgo de descarga eléctrica y/o quemaduras. No modifique el cable de alimentación.
Mantenga el cargador inalámbrico fuera del alcance de los niños. La apertura o modificación no autorizada de las piezas del producto anulará la garantía.
- Temperatura de almacenamiento del producto 0 a 35 °C
- Temperatura de funcionamiento del producto: 0 a 40 °C

**SOLUCIÓN DE PROBLEMAS:**
En caso de problemas con el producto, puede ponerse en contacto con nuestro servicio de asistencia en www.fixed.zone/podpora.

**7ELIMINACIÓN DE PRODUCTOS**
(Aplicable en países con sistemas de recogida selectiva de materiales reciclables).
Los productos viejos no deben desecharse con la basura doméstica. Si el producto ya no funciona, elimínelo de acuerdo con la normativa vigente en su país.
Esto garantiza que los productos viejos se reciclen de forma profesional y también elimina las consecuencias negativas para el medio ambiente. Por esta razón, el equipo eléctrico está marcado con el símbolo que se muestra aquí.

Este producto lleva la marca CE de conformidad con la Directiva CEM 2014/30/UE y la Directiva RoHS 2011/65/UE. FIXED.zone a.s. declara por la presente que este producto cumple los requisitos esenciales y otras disposiciones pertinentes de las Directivas CEM 2014/30/UE y RoHS 2011/65/UE.

FIXED.zone a.s.
Budějovická 19
Homole 37001
República Checa

## ET — KASUTUSJUHEND

Täname, et ostsite Playstation portaali FIXED laadimisjaama. Jaamal on kiire laadimine ja kolmekordne kaitse kontrollerite laadimisel.

①

❶ Playstation portaali laadimisnööbid
❷ Taustavalgus
❸ Nupp taustavalgustuse värvi muutmiseks
❹ Laadimise/täieliku laadimise oleku märguanne
❺ Toitepistikupesa
❻ USB-C dongle

**Ühilduvus:** Playstation Portal
Enne kasutamist lugege käesolevat kasutusjuhendit.

**LAADIMINE:**

1. Laadimine saab toimuda FIXED-dokis, kus Playstation portaali laadimiseks kasutatakse dokis olevat viiget ja USB-C dongle'i viiget.

②

2. Asetage Playstation Portal jaamale ettevalmistatud asendisse, nii et tihvtid puutuvad kokku ja laadimine võib alata.

③

3. Playstation Portaali saab laadida ka kontrolleri tavalise pistiku kaudu, kasutades kaablit.

**LED-INDIKAATOR:**
Süttib punane - Plastatsiooniportaal laeb
Süttib siniselt - Playstation Portal on laetud.

**LED TAUSTAVALGUSTUSE KONTROLL**
- Nupu lühike vajutus vahetab värvide vahel tabelis näidatud järjekorras.
- Nupu pikem, umbes 3 sekundit kestev vajutamine lülitab LED-valgustuse täielikult välja ja seejärel uuesti sisse.

④

**SPETSIFIKATSIOONID:**
Sisend: DC 5V/2A Max
Väljund: Maks. toitepinge: DC 5V/1.4A Max
Kaal: 181 g
Laadimisjaama suurus: 221 x 82 x 64 mm
Materjal: ABS

**KOMPLEKTIS:**
1x laadimisjaam Playstation Portalile
1x USB-C dongle
1x kasutusjuhend
1x USB-C laadimiskaabel

**MÄRKUSED:**
Käesolev toode on garanteeritud vastavalt nende riikide seadustele, kus seda müüakse. Teeninduse probleemide korral võtke ühendust edasimüüjaga, kust te seadme ostsite.
FIXED ei vastuta toote ebaõigest kasutamisest põhjustatud kahjustuste eest.
Kui konsooli ei kasutata, soovitame ventilaatorite eluea pikendamiseks lülitada välja ka laadimisjaam.

**TOOTE HOOLDUS JA KORRASHOID**
Kasutage jaama korpuse puhastamiseks pehmet lappi.

**OHUTUSABINÕUD**
Ärge pange seadet vihma või lume kätte ega kastke seda vette.
Ärge jätke traadita laadimisjaama autosse päikese kätte.
Ärge pange seadet otse päikesevalguse kätte ega jätke seda soojusallikate lähedusse.
Ärge kasutage traadita laadijat, kui see on saanud tugeva löögi, kukkunud või muul viisil kahjustatud.
Ärge võtke seadet lahti; esineb elektrilöögi ja/või põletushaavade oht. Ärge muutke toitejuhet.
Hoidke traadita laadija lastele kättesaamatus kohas. Toote osade omavoliline avamine või muutmine muudab garantii kehtetuks.
- Toote säilitustemperatuur: 0 kuni 35 °C
- Toote töötemperatuur: 0 kuni 40 °C

**VEAOTSING:**
Toote probleemide korral võite võtta ühendust meie klienditoega aadressil www.fixed.zone/podpora.

**TOOTE KÕRVALDAMINE**
(Kohaldatakse riikides, kus on eraldi kogumissüsteemid taaskasutatavate materjalide jaoks).
Vanu tooteid ei tohi hävitada koos olmejäätmetega! Kui toode ei tööta enam, kõrvaldage see vastavalt teie riigis kehtivatele eeskirjadele.
Nii tagatakse vanade toodete professionaalne ringlussevõtt ja välditakse ka negatiivseid tagajärgi keskkonnale. Sel põhjusel on elektriseadmed tähistatud siin näidatud sümboliga.

See toode kannab CE-märgistust vastavalt EMC-direktiivile 2014/30/EL ja RoHS-direktiivile 2011/65/EL. FIXED.zone a.s. deklareerib käesolevaga, et toode vastab EMC-direktiivi 2014/30/EL ja RoHS-direktiivi 2011/65/EL olulistele nõuetele ja muudele asjakohastele sätetele.

FIXED.zone a.s.
Budějovická 19
Homole 37001
Tšehhi Vabariik

## FI — KÄYTTÄJÄN KÄSIKIRJA

Kiitos, että ostit FIXED-latausaseman Playstation Portalille. Asemassa on pikalataus ja kolminkertainen suojaus ohjaimia ladattaessa.

①

❶ Playstation Portal -latausnastat
❷ Taustavalo
❸ Painike taustavalon värin vaihtamiseksi
❹ Latauksen/täyden latauksen tilan merkkisymboli
❺ Virtaliitin
❻ USB-C-dongle

**Yhteensopivuus:** Playstation Portal
Lue tämä käyttöohje ennen käyttöä.

**LATAUS:**

1. Lataus voidaan tehdä FIXED-telakalla, jossa Playstation Portal ladataan telakassa olevan nastan ja USB-C-donglen nastan avulla.

②

2. Aseta Playstation Portal asemalle valmiiseen asentoon niin, että nastat koskettavat toisiaan ja lataus voi alkaa.

③

3. Playstation Portal voidaan ladata myös ohjaimessa olevan vakioliitännän kautta kaapelin avulla.

**LED-MERKKIVALO:**
Palaa punaisena - Plastation Portal latautuu
Palaa sinisenä - Playstation Portal on ladattu.

**LED-TAUSTAVALON OHJAUS**
- Painikkeen lyhyellä painalluksella vaihdetaan värien välillä taulukossa esitetyssä järjestyksessä.
- Painikkeen pidempi painallus n. 3 sekunnin ajan sammuttaa LED-valaistuksen kokonaan ja sytyttää sen sitten uudelleen.

④

**TEKNISET TIEDOT:**
Sisääntulo: Tulo: DC 5V/2A Max
Maksimi: DC 5V/1.4A
Paino: 181 g
Latausaseman koko: 221 x 82 x 64 mm
Materiaali: ABS

**MUKANA:**
1x latausasema Playstation Portalille
1x USB-C-dongle
1x käyttöohje
1x USB-C-latauskaapeli

**HUOMAUTUKSIA:**
Tämä tuote on taattu niiden maiden lakien mukaisesti, joissa sitä myydään. Huolto-ongelmissa ota yhteyttä jälleenmyyjään, jolta ostit laitteen.
FIXED ei ota vastuuta tuotteen virheellisestä käytöstä aiheutuneista vahingoista.
Kun konsoli ei ole käytössä, suosittelemme, että kytket myös latausaseman pois päältä tuulettimien käyttöiän pidentämiseksi.

**TUOTTEEN HOITO JA YLLÄPITO**
Puhdista aseman runko pehmeällä liinalla.

**TURVATOIMET**
Älä altista laitetta sateelle tai lumelle tai upota sitä veteen.
Älä jätä langatonta latauslaitetta autossa aurinkoon.
Älä altista laitetta suoraan auringonvalolle tai jätä sitä lämmönlähteiden lähelle.
Älä käytä langatonta laturia, jos se on joutunut voimakkaan iskun kohteeksi, pudonnut tai vahingoittunut millään tavalla.
Älä pura laitetta; sähköiskun ja/tai palovammojen vaara on olemassa. Älä muokkaa virtajohtoa.
Pidä langaton laturi poissa lasten ulottuvilta. Tuotteen osien luvaton avaaminen tai muuttaminen mitätöi takuun.
- Tuotteen säilytyslämpötila: 0-35 °C
- Tuotteen käyttölämpötila: 0-40 °C

**VIANMÄÄRITYS:**
Jos tuotteessa ilmenee ongelmia, voit ottaa yhteyttä asiakaspalveluumme osoitteessa www.fixed.zone/podpora.

**TUOTTEEN HÄVITTÄMINEN**
(Sovelletaan maissa, joissa on kierrätettävien materiaalien erilliskeräysjärjestelmät).
Vanhoja tuotteita ei saa hävittää kotitalousjätteen mukana! Jos tuote ei enää toimi, hävitä se maassasi voimassa olevien määräysten mukaisesti.
Näin varmistetaan, että vanhat tuotteet kierrätetään ammattimaisesti, ja samalla vältetään kielteiset ympäristövaikutukset. Tästä syystä sähkölaitteet on merkitty tässä esitetyllä symbolilla.

Tämä tuote on CE-merkitty EMC-direktiivin 2014/30/EU ja RoHS-direktiivin 2011/65/EU mukaisesti. FIXED.zone a.s. vakuuttaa täten, että tämä tuote täyttää EMC-direktiivin 2014/30/EU ja RoHS-direktiivin 2011/65/EU olennaiset vaatimukset ja muut asiaankuuluvat säännökset.

FIXED.zone a.s.
Budějovická 19
Homole 37001
Tšekin tasavalta

## FR — MANUEL D'UTILISATION

Merci d'avoir acheté la station de recharge FIXED pour Playstation Portal. La station offre une charge rapide et une triple protection lors de la charge de vos contrôleurs.

①

❶ Broches de chargement du Playstation Portal
❷ Rétro-éclairage
❸ Bouton pour changer la couleur du rétroéclairage
❹ Symbole indicateur de l'état de charge/charge complète
❺ Connecteur d'alimentation
❻ Dongle USB-C

**Compatibilité:** Playstation Portal
Lisez ce manuel avant de l'utiliser.

**CHARGEMENT :**

1. Le chargement peut être effectué sur la station d'accueil FIXE, où le Playstation Portal est chargé à l'aide de la broche de la station d'accueil et de la broche du dongle USB-C.

②

2. Placez le Playstation Portal sur la station dans la position préparée de sorte que les broches se touchent et que la charge puisse commencer.

③

3. Le Playstation Portal peut également être rechargé via le connecteur standard de la manette à l'aide d'un câble.

**INDICATION LED :**
S'allume en rouge - Le portail de plastation est en cours de chargement.
S'allume en bleu - Le Playstation Portal est chargé

**CONTRÔLE DU RÉTROÉCLAIRAGE PAR LED**
- Une brève pression sur le bouton permet de passer d'une couleur à l'autre dans l'ordre indiqué dans le tableau.
- Une pression prolongée sur le bouton pendant environ 3 secondes permet d'éteindre complètement l'éclairage LED, puis de le rallumer.

④

**SPÉCIFICATIONS :**
Entrée : DC 5V/2A Max
Sortie : DC 5V/1.4A Max : DC 5V/1.4A Max
Poids : 181 g
Dimensions de la station de charge : 221 x 82 x 64 mm
Matériau : ABS

**INCLUS :**
1x station de charge pour Playstation Portal
1x clé USB-C
1x manuel d'utilisation
1x câble de charge USB-C

**NOTES :**
Ce produit est garanti conformément aux lois des pays où il est vendu. En cas de problèmes de service, veuillez contacter le revendeur où vous avez acheté l'appareil.
FIXED n'assume aucune responsabilité pour les dommages causés par une mauvaise utilisation du produit.
Lorsque la console n'est pas utilisée, nous vous recommandons d'éteindre également la station de charge afin de prolonger la durée de vie des ventilateurs.

**ENTRETIEN ET MAINTENANCE DU PRODUIT**
Utilisez un chiffon doux pour nettoyer le corps de la station.

**MESURES DE SÉCURITÉ**
N'exposez pas l'appareil à la pluie ou à la neige et ne l'immergez pas dans l'eau.
Ne laissez pas le chargeur sans fil au soleil dans la voiture.
N'exposez pas l'appareil directement à la lumière du soleil et ne le laissez pas à proximité de sources de chaleur.
N'utilisez pas le chargeur sans fil s'il a subi un choc violent, s'il est tombé ou s'il a été endommagé de quelque manière que ce soit.
Ne démontez pas l'appareil ; il y a un risque de choc électrique et/ou de brûlure. Ne modifiez pas le cordon d'alimentation.
Gardez le chargeur sans fil hors de portée des enfants. L'ouverture ou la modification non autorisée des pièces du produit annule la garantie.
- Température de stockage du produit : 0 à 35 °C
- Température de fonctionnement du produit : 0 à 40 °C

**DÉPANNAGE :**
En cas de problème avec le produit, vous pouvez contacter notre service d'assistance à l'adresse www.fixed.zone/podpora.

**ÉLIMINATION DES PRODUITS**
(Applicable dans les pays dotés de systèmes de collecte sélective des matériaux recyclables).
Les anciens produits ne doivent pas être jetés avec les ordures ménagères ! Si le produit ne fonctionne plus, éliminez-le conformément à la réglementation en vigueur dans votre pays.
Cela permet de recycler les produits usagés dans les règles de l'art et d'éviter les conséquences négatives pour l'environnement. C'est pourquoi les appareils électriques sont marqués du symbole ci-contre.

Ce produit est marqué CE conformément à la directive EMC 2014/30/EU et à la directive RoHS 2011/65/EU. FIXED.zone a.s. déclare par la présente que ce produit est conforme aux exigences essentielles et aux autres dispositions pertinentes des directives EMC 2014/30/EU et RoHS 2011/65/EU.

FIXED.zone a.s.
Budějovická 19
Homole 37001
République tchèque

## HR — KORISNIČKI PRIRUČNIK

Zahvaljujemo se na kupnji stanice za punjenje FIXED za Playstation Portal. Stanica ima brzo punjenje i trostruku zaštitu pri punjenju Vaših kontrolera.

①

❶ Igle (pinovi) za punjenje Playstation Portal
❷ Osvjetljenje
❸ Gumb za zamjenu boje pozadinskog osvjetljenja
❹ Simbol indikatora stanja punjenja/potpuno napunjeno
❺ Električni priključak
❻ USB-C ključ (dongle)

**Kompatibilnost:** Playstation Portal
Prije uporabe pročitajte ovaj priručnik.

**PUNJENJE:**

1. Punjenje se može izvršiti na stanici „FIXED docking station" gdje se Playstation Portal puni pomoću pina na stanici i pina na USB-C ključu (dongle).

②

2. Na stanici postavite Playstation Portal u pripremljenu poziciju tako da se igle (pinovi) dodiruju i punjenje može početi.

③

3. Playstation Portal može se puniti i preko standardnog konektora u kontroleru pomoću kabela.

**LED INDIKATORI:**
Kad svijetli crveno - Plastation Portal se puni
Kad svijetli plavo - Plastation Portal je napunjen

**UPRAVLJANJE LED POZADINSKIM OSVJETLJENJEM**
- Kratkim pritiskom gumba mijenjate između tri intenziteta ventiliranja.
- Pritisnite gumb (i zadržite ga pritisnutim približno 3 s) kako biste potpuno isključili LED pozadinsko osvjetljenje i zatim ga ponovno uključite.

④

**SPECIFIKACIJA:**
Ulaz : DC 5V/2A Max
Izlaz: DC 5V/1,4A
Težina: 181 g
Veličina stanice za punjenje: 221 x 82 x 64 mm
Materijal: ABS

**UKLJUČENO U PAKET:**
1x stanica za punjenje Playstation Portal
1x USB-C ključ (dongle)
1x priručnik za korisnika
1x Kabel USB-C kabel za punjenje

**NAPOMENE:**
Proizvod je pokriven jamstvom prema zakonskim propisima koji su na snazi u zemljama u kojima se prodaje. U slučaju poteškoća sa servisiranjem, obratite se trgovcu kod kojeg ste kupili uređaj.
FIXED ne preuzima odgovornost za štete nastale nepravilnom uporabom proizvoda.
Kada ne koristite konzolu, preporučujemo isključivanje višenamjenske stanice za punjenje kako biste produžili vijek trajanja ventilatora.
Njega i održavanje proizvoda
Koristite mekanu krpu za čišćenje kućišta proizvoda.

**SIGURNOSNE MJERE**
Ne izlažite uređaj kiši ili snijegu niti ga uranjajte u vodu.
Ne ostavljajte bežični punjač u vozilu izložen izravnom djelovanju sunčevih zraka.
Ne izlažite uređaj izravnoj sunčevoj svjetlosti niti ga ostavljajte u blizini izvora topline.
Nemojte koristiti bežični punjač ako je bio izložen jakom udarcu, ako je ispao ili je na bilo koji način oštećen.
Ne rastavljajte uređaj, postoji opasnost od strujnog udara i/ili od nastanka opeklina. Nemojte modificirati kabel za napajanje.
Bežični punjač čuvajte van dohvata djece. Neovlašteno otvaranje ili izmjena dijela proizvoda rezultira gubitkom jamstva.
- Temperatura skladištenja proizvoda: od 0 do 35 °C
- Maks. radna temperatura: od 0 do 40 °C

**ZBRINJAVANJE PROIZVODA**
(Važi u zemljama s posebnim sustavima za prikupljanje materijala za recikliranje).
Stari proizvodi se ne smiju odlagati zajedno s kućnim otpadom! Ako proizvod više ne radi, odložite ga sukladno važećim propisima u Vašoj zemlji.
To osigurava da se stari proizvodi recikliraju na profesionalan način, a također i da se isključe negativne posljedice po okoliš. Zbog toga je električna oprema označena ovdje prikazanim simbolom.

Ovaj proizvod ima oznaku CE sukladno odredbama Direktive o elektromagnetskoj kompatibilnosti 2014/30/EU i RoHS 2011/65/EU. Ovime FIXED.zone a.s. (d.d.) izjavljuje da je ovaj proizvod u skladu s osnovnim zahtjevima i drugim relevantnim odredbama EMC 2014/30/EU i RoHS 2011/65/EU.

FIXED.zone a.s.
Budějovická 19
Homole 37001
Češka Republika

## HU — FELHASZNÁLÓI KÉZIKÖNYV

Köszönjük, hogy megvásárolta a FIXED töltőállomást a Playstation Portalhoz. Az állomás gyors töltéssel és hármas védelemmel rendelkezik a kontrollerek töltésekor.

①

❶ Playstation Portal töltőcsapok
❷ Háttérvilágítás
❸ Gomb a háttérvilágítás színének megváltoztatásához
❹ Töltés/teljes töltés állapotjelző szimbólum
❺ Tápcsatlakozó
❻ USB-C dongle

**Kompatibilitás:** Playstation Portal
Használat előtt olvassa el ezt a kézikönyvet.

**TÖLTÉS:**

1. A töltés a FIXED dokkolónál végezhető, ahol a Playstation Portalt a dokkolón lévő csap és az USB-C dongle csapja segítségével tölthető.

②

2. Helyezze a Playstation Portalt az állomásra az előkészített helyzetben úgy, hogy a csapok összeérjenek, és megkezdődhessen a töltés.

③

3. A Playstation Portal a vezérlőben lévő szabványos csatlakozón keresztül is tölthető egy kábel segítségével.

**LED JELZÉS:**
Pirosan világít - A plasztázó portál töltődik
Kék színnel világít - Playstation Portal feltöltődött.

**LED HÁTTÉRVILÁGÍTÁS VEZÉRLÉSE**
- A gomb rövid megnyomásával a színek a táblázatban látható sorrendben váltanak.
- A gomb hosszabb, kb. 3 másodperces megnyomásával a LED-világítás teljesen kikapcsol, majd újra bekapcsol.

④

**SPECIFIKÁCIÓK:**
Bemenet: DC 5V/2A Max.
Kimenet: DC 5V/1.4A Max.
Súly: 181 g
Töltőállomás mérete: 221 x 82 x 64 mm
Anyag: ABS

**TARTALMAZZA:**
1x töltőállomás a Playstation Portalhoz
1x USB-C dongle
1x felhasználói kézikönyv
1x USB-C töltőkábel

**MEGJEGYZÉSEK:**
A termékre az értékesítés helye szerinti ország törvényei szerint vállalunk garanciát. Szervizproblémák esetén kérjük, forduljon ahhoz a kereskedőhöz, ahol a készüléket vásárolta.
A FIXED nem vállal felelősséget a termék nem rendeltetésszerű használatából eredő károkért.
Amikor a konzol nincs használatban, javasoljuk, hogy a ventilátorok élettartamának meghosszabbítása érdekében kapcsolja ki a töltőállomást is.

**A TERMÉK ÁPOLÁSA ÉS KARBANTARTÁSA**
Az állomás testét puha ruhával tisztítsa meg.

**BIZTONSÁGI ÓVINTÉZKEDÉSEK**
Ne tegye ki a készüléket esőnek vagy hónak, illetve ne merítse vízbe.
Ne hagyja a vezeték nélküli töltőt az autóban a napon.
Ne tegye ki a készüléket közvetlenül napfénynek, és ne hagyja hőforrások közelében.
Ne használja a vezeték nélküli töltőt, ha az súlyos ütésnek volt kitéve, leejtette vagy bármilyen módon megsérült.
Ne szerelje szét a készüléket; fennáll az áramütés és/vagy égési sérülések veszélye. Ne módosítsa a tápkábelt.
Tartsa a vezeték nélküli töltőt gyermekek számára elérhetetlen helyen. A termék alkatrészeinek jogosulatlan felnyitása vagy módosítása a garancia érvényét veszti.
- A termék tárolási hőmérséklete: 0 és 35 °C között
- A termék működési hőmérséklete: 0 és 40 °C között

**HIBAELHÁRÍTÁS:**
A termékkel kapcsolatos problémák esetén forduljon ügyfélszolgálatunkhoz a www.fixed.zone/podpora címen.

**A TERMÉK ÁRTALMATLANÍTÁSA**
(Azokban az országokban alkalmazandó, ahol az újrahasznosítható anyagok elkülönített gyűjtési rendszere működik).
A régi termékeket nem szabad a háztartási hulladékkal együtt ártalmatlanítani! Ha a termék már nem működik, azt Ön országában érvényes előírásoknak megfelelően ártalmatlanítsa.
Ez biztosítja a régi termékek szakszerű újrahasznosítását, és kiküszöböli a környezetre gyakorolt negatív következményeket is. Ezért az elektromos berendezéseket az itt látható szimbólummal jelöltük.

Ez a termék a 2014/30/EU EMC-irányelvnek és a 2011/65/EU RoHS-irányelvnek megfelelően CE-jelöléssel rendelkezik. A FIXED.zone a.s. ezennel kijelenti, hogy ez a termék megfelel az EMC 2014/30/EU és a RoHS 2011/65/EU irányelvek alapvető követelményeinek és egyéb vonatkozó rendelkezéseinek.

FIXED.zone a.s.
Budějovická 19
Homole 37001
Cseh Köztársaság

## IT — MANUALE D'USO

Grazie per aver acquistato la stazione di ricarica FIXED per Playstation Portal. La stazione è dotata di ricarica rapida e di una tripla protezione per la ricarica dei controller.

①

❶ Pin di ricarica del portale Playstation
❷ Retroilluminazione
❸ Pulsante per cambiare il colore della retroilluminazione
❹ Simbolo dell'indicatore di stato di carica/carica completa
❺ Connettore di alimentazione
❻ Dongle USB-C

**Compatibilità:** Playstation Portal
Leggere questo manuale prima dell'uso.

**RICARICA:**

1. La ricarica può essere effettuata sul dock FIXED, dove il Portale Playstation viene caricato utilizzando il pin sul dock e il pin sul dongle USB-C.

②

2. Collocare il Playstation Portal sulla stazione nella posizione predisposta, in modo che gli spinotti siano a contatto e la ricarica possa iniziare.

③

3. Playstation Portal può essere caricato anche tramite il connettore standard del controller utilizzando un cavo.

**INDICAZIONE LED:**
Si illumina di rosso - Plastation Portal è in carica
Si illumina di blu - Playstation Portal è in carica

**CONTROLLO DELLA RETROILLUMINAZIONE A LED**
- Premendo brevemente il pulsante si passa da un colore all'altro nell'ordine indicato nella tabella.
- Premendo più a lungo il pulsante per circa 3 secondi, l'illuminazione a LED si spegne completamente e si riaccende.

④

**SPECIFICHE TECNICHE:**
Ingresso: DC 5V/2A Max
Uscita: DC 5V/1.4A Max
Peso: 181 g
Dimensioni della stazione di ricarica: 221 x 82 x 64 mm
Materiale: ABS

**INCLUSO:**
1x stazione di ricarica per Playstation Portal
1x dongle USB-C
1 manuale d'uso
1x cavo di ricarica USB-C

**NOTE:**
Questo prodotto è garantito in base alle leggi dei paesi in cui viene venduto. In caso di problemi di assistenza, contattare il rivenditore presso il quale è stato acquistato il dispositivo.
FIXED non si assume alcuna responsabilità per i danni causati da un uso improprio del prodotto.
Quando la console non viene utilizzata, si consiglia di spegnere anche la stazione di ricarica per prolungare la durata delle ventole.

**CURA E MANUTENZIONE DEL PRODOTTO**
Utilizzare un panno morbido per pulire il corpo della stazione.

**PRECAUZIONI DI SICUREZZA**
Non esporre il dispositivo alla pioggia o alla neve e non immergerlo in acqua.
Non lasciare il caricatore wireless in auto al sole.
Non esporre il dispositivo direttamente alla luce del sole e non lasciarlo vicino a fonti di calore.
Non utilizzare il caricabatterie wireless se è stato sottoposto a forti urti, è caduto o è stato danneggiato in qualsiasi modo.
Non smontare il dispositivo; esiste il rischio di scosse elettriche e/o ustioni. Non modificare il cavo di alimentazione.
Tenere il caricatore wireless fuori dalla portata dei bambini. L'apertura o la modifica non autorizzata di parti del prodotto invalida la garanzia.
- Temperatura di conservazione del prodotto: Da 0 a 35 °C
- Temperatura di funzionamento del prodotto: Da 0 a 40 °C

**RISOLUZIONE DEI PROBLEMI:**
In caso di problemi con il prodotto, è possibile contattare il nostro supporto all'indirizzo www.fixed.zone/podpora.

**SMALTIMENTO DEL PRODOTTO**
(Applicabile nei Paesi con sistemi di raccolta differenziata dei materiali riciclabili).
I prodotti vecchi non devono essere smaltiti con i rifiuti domestici!
Se il prodotto non funziona più, smaltirlo secondo le norme vigenti nel proprio Paese.
In questo modo si garantisce che i vecchi prodotti vengano riciclati in modo professionale e si eliminano le conseguenze negative per l'ambiente. Per questo motivo, l'apparecchiatura elettrica è contrassegnata dal simbolo qui raffigurato.

Questo prodotto è contrassegnato dal marchio CE in conformità alla Direttiva EMC 2014/30/UE e alla Direttiva RoHS 2011/65/UE. FIXED.zone a.s. dichiara che questo prodotto è conforme ai requisiti essenziali e alle altre disposizioni pertinenti delle direttive EMC 2014/30/UE e RoHS 2011/65/UE.

FIXED.zone a.s.
Budějovická 19
Homole 37001
Repubblica Ceca

## LT — NAUDOTOJO VADOVAS

Dėkojame, kad įsigijote FIXED įkrovimo stotelę „Playstation Portal". Stotelė turi greitąjį įkrovimą ir trigubą apsaugą įkraunant valdiklius.

①

❶ „Playstation Portal" įkrovimo kaiščiai
❷ Foninis apšvietimas
❸ Mygtukas foninio apšvietimo spalvai keisti
❹ Įkrovimo / visiško įkrovimo būsenos indikatoriaus simbolis
❺ Maitinimo jungtis
❻ USB-C jungtis

**Suderinamumas:** Playstation Portal
Prieš naudodami perskaitykite šį vadovą.

**ĮKROVIMAS:**

1. Įkrovimą galima atlikti FIXED doke, kur „Playstation Portal" įkraunamas naudojant doke esantį kaištį ir USB-C rakto kaištį.

②

2. Uždėkite „Playstation Portal" ant stotelės paruoštoje padėtyje, kad kaiščiai liestųsi ir būtų galima pradėti įkrovimą.

③

3. „Playstation Portal" taip pat galima įkrauti per standartinę valdiklio jungtį naudojant kabelį.

**LED INDIKACIJA:**
Šviečia raudonai - Plastation Portal įkraunamas
Šviečia mėlynai - „Playstation Portal" įkrautas

**LED FONINIO APŠVIETIMO VALDYMAS**
- Trumpas mygtuko paspaudimas perjungia spalvas lentelėje nurodyta tvarka.
- Ilgiau paspaudus mygtuką maždaug 3 sekundes, LED apšvietimas visiškai išjungiamas ir vėl įjungiamas.

④

**SPECIFIKACIJOS:**
Įvestis: DC 5V/2A maks.
Išėjimas: DC 5V/1,4A maks.
Svoris: 181 g
Įkrovimo stotelės dydis: 221 x 82 x 64 mm
Medžiaga: ABS

**Į KOMPLEKTĄ ĮEINA:**
Komplekte: 1x „Playstation Portal" įkrovimo stotelė
1x USB-C jungtis
1x naudotojo vadovas
1x USB-C įkrovimo laidas

**PASTABOS:**
Šiam gaminiui suteikiama garantija pagal šalių, kuriose jis parduodamas, įstatymus. Kilus aptarnavimo problemoms, kreipkitės į pardavėją, kuriame įsigijote įrenginį.
FIXED neprisiima atsakomybės už žalą, atsiradusią dėl netinkamo gaminio naudojimo.
Kai konsolės nenaudojate, rekomenduojame išjungti ir įkrovimo stotelę, kad prailgintumėte ventiliatorių tarnavimo laiką.

**GAMINIO PRIEŽIŪRA IR APTARNAVIMAS**
Stoties korpusą valykite minkšta šluoste.

**SAUGOS PRIEMONĖS**
Nelaikykite įrenginio ant lietaus ar sniego ir nemerkite jo į vandenį.
Nepalikite belaidžio įkroviklio automobilyje saulėje.
Nelaikykite prietaiso tiesiogiai saulės šviesoje ir nepalikite jo šalia šilumos šaltinių.
Nenaudokite belaidžio įkroviklio, jei jis patyrė stiprų smūgį, buvo numestas ar kaip nors pažeistas.
Neišardykite prietaiso; kyla elektros smūgio ir (arba) nudegimų pavojus. Nemodifikuokite maitinimo laido.
Belaidį įkroviklį laikykite vaikams nepasiekiamoje vietoje. Neteisėtai atidarius ar modifikavus gaminio dalis, garantija netenka galios.
- Gaminio laikymo temperatūra: 0-35 °C
- Gaminio veikimo temperatūra: 0-40 °C

**GEDIMŲ ŠALINIMAS:**
Jei kiltų problemų su gaminiu, galite kreiptis į mūsų pagalbos tarnybą adresu www.fixed.zone/podpora.

**PRODUKTO ŠALINIMAS**
(Taikoma šalyse, kuriose veikia atskiros perdirbamų medžiagų surinkimo sistemos).
Senų gaminių negalima išmesti kartu su buitinėmis atliekomis! Jei gaminys nebeveikia, utilizuokite jį pagal jūsų šalyje galiojančias taisykles.
Taip užtikrinama, kad seni gaminiai bus perdirbti profesionaliai, taip pat pašalinamos neigiamos pasekmės aplinkai. Dėl šios priežasties elektros įranga pažymėta čia pavaizduotu simboliu.

Šis gaminys pažymėtas CE ženklu pagal EMC direktyvą 2014/30/ES ir RoHS direktyvą 2011/65/ES. FIXED.zone a.s. pareiškia, kad šis gaminys atitinka esminius reikalavimus ir kitas susijusias EMC 2014/30/ES ir RoHS 2011/65/ES direktyvų nuostatas.

FIXED.zone a.s.
Budějovická 19
Homole 37001
Čekija

## LV — LIETOTĀJA ROKASGRĀMATA

Paldies, ka iegādājāties FIXED uzlādes staciju Playstation Portal. Stacijai ir ātra uzlāde un trīskārša aizsardzība, uzlādējot kontrolierus.

①

❶ Playstation Portal uzlādes kontakti
❷ Fona apgaismojums
❸ Poga, lai mainītu fona apgaismojuma krāsu
❹ Uzlādes/pilnas uzlādes statusa indikatora simbols
❺ Barošanas savienotājs
❻ USB-C dongle

**Savietojamība:** Playstation Portal
Pirms lietošanas izlasiet šo rokasgrāmatu.

**UZLĀDE:**

1. Uzlādi var veikt FIXED dokā, kur Playstation Portal tiek uzlādēts, izmantojot dokā un USB-C savienotājdokā esošo kontaktdakšu.

②

2. Novietojiet Playstation Portal uz stacijas sagatavotā pozīcijā tā, lai kontakti saskartos un varētu sākt uzlādi.

③

3. Playstation Portal var uzlādēt arī, izmantojot standarta savienotāju kontrolierī, izmantojot kabeli.

**LED INDIKATORS:**
Segas sarkanā krāsā - Plastation Portal uzlādējas
Spīd zilā krāsā - Playstation portāls ir uzlādēts.

**LED AIZMUGURĒJĀ APGAISMOJUMA VADĪBA**
- Īss pogas nospiedums pārslēdz krāsas tabulā norādītajā secībā.
- Ilgāk nospiežot pogu uz aptuveni 3 sekundēm, LED apgaismojums tiek pilnībā izslēgts un pēc tam atkal ieslēgts.

④

**SPECIFIKĀCIJAS:**
Līdzstrāvas 5V/2A maks.
Izeja: DC 5V/1.4A maks.
Svars: 181 g
Uzlādes stacijas izmērs: 221 x 82 x 64 mm
Materiāls: ABS

**KOMPLEKTĀ IETILPST:**
1x Playstation Portal uzlādes stacija
1x USB-C dongle
1x lietotāja rokasgrāmata
1x USB-C uzlādes kabelis

**PIEZĪMES:**
Šim produktam tiek sniegta garantija saskaņā ar to valstu likumiem, kurās tas tiek pārdots. Servisa problēmu gadījumā, lūdzu, sazinieties ar tirgotāju, pie kura iegādājāties ierīci.
FIXED neuzņemas atbildību par bojājumiem, kas radušies nepareizas produkta lietošanas rezultātā.
Kad konsole netiek lietota, iesakām izslēgt arī uzlādes staciju, lai pagarinātu ventilatoru kalpošanas laiku.

**IZSTRĀDĀJUMA KOPŠANA UN APKOPE**
Stacijas korpusa tīrīšanai izmantojiet mīkstu drānu.

**DROŠĪBAS PASĀKUMI**
Nepakļaujiet ierīci lietus vai sniega iedarbībai, kā arī neiegremdējiet to ūdenī.
Neatstājiet bezvadu lādētāju automašīnā saulē.
Nepakļaujiet ierīci tiešai saules gaismas iedarbībai un neatstājiet to karstuma avotu tuvumā.
Nelietojiet bezvadu lādētāju, ja tas ir ticis pakļauts spēcīgam triecienam, nomests vai kā citādi bojāts.
Nedemontējiet ierīci; pastāv elektriskās strāvas trieciena un/vai apdegumu risks. Nemodificējiet strāvas vadu.
Uzglabājiet bezvadu lādētāju bērniem nepieejamā vietā. Nesankcionēta produkta daļu atvēršana vai pārveidošana anulēs garantiju.
- Izstrādājuma glabāšanas temperatūra: 0-35 °C
- Izstrādājuma darba temperatūra: 0 līdz 40 °C

**PROBLĒMU NOVĒRŠANA:**
Ja rodas problēmas ar izstrādājumu, varat sazināties ar mūsu atbalsta dienestu, rakstot uz www.fixed.zone/podpora.

**PRODUKTA IZNĪCINĀŠANA**
(Piemērojams valstīs, kurās ir otrreizējai pārstrādei derīgo materiālu dalītas vākšanas sistēmas).
Vecos izstrādājumus nedrīkst izmest kopā ar sadzīves atkritumiem! Ja izstrādājums vairs nedarbojas, atbrīvojieties no tā saskaņā ar jūsu valstī spēkā esošajiem noteikumiem.
Tas nodrošina, ka vecie izstrādājumi tiek pārstrādāti profesionālā veidā, kā arī novērš negatīvās sekas videi. Šī iemesla dēļ elektroiekārta ir marķēta ar šeit redzamo simbolu.

Šim produktam ir CE marķējums saskaņā ar EMC Direktīvu 2014/30/ES un RoHS Direktīvu 2011/65/ES. Ar šo FIXED.zone a.s. paziņo, ka šis produkts atbilst EMC 2014/30/ES un RoHS 2011/65/ES direktīvu būtiskajām prasībām un citiem attiecīgajiem noteikumiem.

FIXED.zone a.s.
Budějovická 19
Homole 37001
Čehija

## NL — GEBRUIKERSHANDLEIDING

Bedankt voor je aankoop van het FIXED Oplaadstation voor Playstation Portal. Het station laadt snel op en biedt drievoudige bescherming bij het opladen van je controllers.

①

❶ Playstation Portal oplaadpinnen
❷ Achtergrondverlichting
❸ Knop om de kleur van de achtergrondverlichting te veranderen
❹ Indicatiesymbool laad-/laadstatus
❺ Voedingsaansluiting
❻ USB-C dongle

**Compatibiliteit:** Playstation Portal
Lees deze handleiding voor gebruik.

**OPLADEN:**

1. Opladen kan bij het FIXED dock, waar de Playstation Portal wordt opgeladen via de pin op het dock en de pin op de USB-C dongle.

②

2. Plaats de Playstation Portal op het station in de voorbereide positie zodat de pinnen elkaar Zraken en het opladen kan beginnen.

③

3. Playstation Portal kan ook worden opgeladen via de standaardaansluiting in de controller met behulp van een kabel.

**LED-INDICATIE:**
Brandt rood - Playstation Portal wordt opgeladen
Brandt blauw - Playstation Portal wordt opgeladen

**LED-VERLICHTING REGELEN**
- Door kort op de knop te drukken, wissel je tussen de kleuren in de volgorde die in de tabel wordt weergegeven.
- Als je de knop langer indrukt, gedurende ongeveer 3 seconden, gaat de LED-verlichting helemaal uit en weer a

④

**SPECIFICATIES:**
Ingang: DC 5V/2A Max
Uitgang: DC 5V/1.4A Max
Gewicht: 181 g
Afmetingen laadstation: 221 x 82 x 64 mm
Materiaal: ABS

**INBEGREPEN:**
1x oplaadstation voor Playstation Portal
1x USB-C dongle
1x gebruikershandleiding
1x USB-C oplaadkabel

**OPMERKINGEN:**
Dit product wordt gegarandeerd volgens de wetten van de landen waar het wordt verkocht. Neem in geval van serviceproblemen contact op met de dealer waar u het apparaat hebt gekocht.
FIXED aanvaardt geen verantwoordelijkheid voor schade veroorzaakt door onjuist gebruik van het product.
Als de console niet wordt gebruikt, raden we u aan ook het laadstation uit te schakelen om de levensduur van de ventilatoren te verlengen.

**VERZORGING EN ONDERHOUD VAN HET PRODUCT**
Gebruik een zachte doek om de behuizing van het station schoon te maken.

**VEILIGHEIDSMAATREGELEN**
Stel het apparaat niet bloot aan regen of sneeuw en dompel het niet onder in water.
Laat de draadloze oplader niet in de auto in de zon liggen.
Stel het apparaat niet direct bloot aan zonlicht en laat het niet in de buurt van warmtebronnen liggen.
Gebruik de draadloze oplader niet als deze is blootgesteld aan hevige schokken, is gevallen of op enige wijze is beschadigd.
Haal het apparaat niet uit elkaar; er bestaat een risico op elektrische schokken en/of brandwonden. Breng geen wijzigingen aan in het netsnoer.
Houd de draadloze oplader buiten het bereik van kinderen. Bij ongeoorloofd openen of wijzigen van onderdelen van het product vervalt de garantie.
- Opslagtemperatuur van het product: 0 tot 35 °C
- Bedrijfstemperatuur van het product: 0 tot 40 °C

**PROBLEMEN OPLOSSEN:**
Bij problemen met het product kunt u contact opnemen met onze ondersteuning op www.fixed.zone/podpora.

**PRODUCTVERWIJDERING**
(Van toepassing in landen met systemen voor gescheiden inzameling van recyclebare materialen).
Oude producten mogen niet met het huishoudelijk afval worden weggegooid! Als het product niet meer werkt, gooi het dan weg volgens de geldende voorschriften in uw land.
Dit zorgt ervoor dat oude producten op een professionele manier worden gerecycled en voorkomt ook negatieve gevolgen voor het milieu. Daarom is de elektrische apparatuur gemarkeerd met het hier afgebeelde symbool.

Dit product is CE-gemarkeerd in overeenstemming met EMC-richtlijn 2014/30/EU en RoHS-richtlijn 2011/65/EU. FIXED.zone a.s. verklaart hierbij dat dit product voldoet aan de essentiële eisen en andere relevante bepalingen van de EMC 2014/30/EU en RoHS 2011/65/EU richtlijnen.

FIXED.zone a.s.
Budějovická 19
Homole 37001
Tsjechië

## NO — BRUKERHÅNDBOK

Takk for at du har kjøpt FIXED ladestasjon for Playstation Portal. Stasjonen har hurtiglading og trippel beskyttelse når du lader kontrollerne dine.

①

❶ Ladepinner for Playstation Portal
❷ Bakgrunnsbelysning
❸ Knapp for å endre fargen på bakgrunnsbelysningen
❹ Symbol for indikator for ladestatus/full opplading
❺ Strømkontakt
❻ USB-C-dongle

**Kompatibilitet:** Playstation Portal
Les denne bruksanvisningen før bruk.

**LADING:**

1. Ladingen kan gjøres på FIXED-dokkingstasjonen, der Playstation Portal lades ved hjelp av pinnen på dokkingstasjonen og pinnen på USB-C-dongelen.

②

2. Plasser Playstation Portal på stasjonen i den forberedte posisjonen slik at pinnene berører hverandre og ladingen kan begynne.

③

3. Playstation Portal kan også lades via standardkontakten i kontrolleren ved hjelp av en kabel.

**LED-INDIKASJON:**
Lyser rødt - Plastation Portal lades
Lyser blått - Playstation Portal er ladet

**KONTROLL AV LED-BAKGRUNNSBELYSNING**
- Et kort trykk på knappen veksler mellom fargene i den rekkefølgen som vises i tabellen.
- Et lengre trykk på knappen i ca. 3 sekunder slår LED-belysningen helt av og deretter på igjen.

④

**SPESIFIKASJONER:**
Inngang: DC 5V/2A maks.
Utgang: DC 5V/1,4A maks.
Vekt: 181 g
Ladestasjonens størrelse: 221 x 82 x 64 mm
Materiale: ABS

**INKLUDERT:**
1x ladestasjon for Playstation Portal
1x USB-C-dongle
1x brukerhåndbok
1x USB-C-ladekabel

**MERKNADER:**
Dette produktet er garantert i henhold til lovene i de landene der det selges. Ved serviceproblemer, vennligst kontakt forhandleren der du kjøpte enheten.
FIXED påtar seg intet ansvar for skader forårsaket av feil bruk av produktet.
Når konsollen ikke er i bruk, anbefaler vi at du også slår av ladestasjonen for å forlenge viftenes levetid.

**PLEIE OG VEDLIKEHOLD AV PRODUKTET**
Bruk en myk klut til å rengjøre stasjonen.

**SIKKERHETSTILTAK**
Ikke utsett enheten for regn eller snø, og ikke senk den ned i vann.
Ikke la den trådløse laderen ligge i bilen i solen.
Ikke utsett enheten for direkte sollys eller la den ligge i nærheten av varmekilder.
Ikke bruk den trådløse laderen hvis den har vært utsatt for et kraftig slag, har falt i gulvet eller er skadet på noen måte.
Ikke demonter enheten; det er fare for elektrisk støt og/eller forbrenning. Ikke modifiser strømledningen.
Oppbevar den trådløse laderen utilgjengelig for barn. Uautorisert åpning eller modifisering av produktdeler vil ugyldiggjøre garantien.
- Oppbevaringstemperatur for produktet: 0 til 35 °C
- Produktets driftstemperatur: 0 til 40 °C

**FEILSØKING:**
Hvis du har problemer med produktet, kan du kontakte vår kundestøtte på www.fixed.zone/podpora.

**AVHENDING AV PRODUKT**
(Gjelder i land med separate innsamlingssystemer for resirkulerbare materialer).
Gamle produkter må ikke kastes sammen med husholdningsavfallet! Hvis produktet ikke lenger fungerer, skal det kasseres i henhold til gjeldende forskrifter i ditt land.
Dette sikrer at gamle produkter blir resirkulert på en profesjonell måte, og eliminerer også negative konsekvenser for miljøet. Av denne grunn er det elektriske utstyret merket med symbolet som vises her.

Dette produktet er CE-merket i henhold til EMC-direktiv 2014/30/EU og RoHS-direktiv 2011/65/EU. FIXED.zone a.s. erklærer herved at dette produktet er i samsvar med de grunnleggende kravene og andre relevante bestemmelser i EMC-direktivet 2014/30/EU og RoHS-direktivet 2011/65/EU.

FIXED.zone a.s.
Budějovická 19
Homole 37001
Tsjekkia

## PL — PODRĘCZNIK UŻYTKOWNIKA

Dziękujemy za zakup stacji ładującej FIXED dla Playstation Portal. Stacja zapewnia szybkie ładowanie i potrójną ochronę podczas ładowania kontrolerów.

①

❶ Styki ładowania Playstation Portal
❷ Podświetlenie
❸ Przycisk do zmiany koloru podświetlenia
❹ Symbol wskaźnika stanu ładowania/pełnego naładowania
❺ Złącze zasilania
❻ Klucz sprzętowy USB-C

**Kompatybilność:** Playstation Portal
Przed użyciem należy przeczytać niniejszą instrukcję.

**ŁADOWANIE:**

1. Ładowanie można przeprowadzić w stacji dokującej FIXED, w której Playstation Portal jest ładowany za pomocą pinu w stacji dokującej i pinu w kluczu USB-C.

②

2. Umieść Playstation Portal na stacji w przygotowanej pozycji, tak aby styki dotykały się i można było rozpocząć ładowanie.

③

3. Playstation Portal można również ładować za pomocą standardowego złącza w kontrolerze przy użyciu kabla.

**WSKAZANIE LED:**
Świeci na czerwono - trwa ładowanie Playstation Portal
Świeci na niebiesko - Playstation Portal jest ładowany

**STEROWANIE PODŚWIETLENIEM LED**
- Krótkie naciśnięcie przycisku przełącza kolory w kolejności przedstawionej w tabeli.
- Dłuższe naciśnięcie przycisku przez około 3 sekundy powoduje całkowite wyłączenie i ponowne włączenie podświetlenia LED.

④

**SPECYFIKACJA:**
Wejście: DC 5V/2A Max
Wyjście: DC 5V/1.4A Max
Waga: 181 g
Rozmiar stacji ładującej: 221 x 82 x 64 mm
Materiał: ABS

**W ZESTAWIE:**
1x stacja ładująca do Playstation Portal
1x klucz sprzętowy USB-C
1x instrukcja obsługi
1x kabel ładujący USB-C

**UWAGI:**
Ten produkt jest objęty gwarancją zgodnie z przepisami obowiązującymi w krajach, w których jest sprzedawany. W przypadku problemów serwisowych należy skontaktować się ze sprzedawcą, u którego zakupiono urządzenie.
FIXED nie ponosi odpowiedzialności za szkody spowodowane niewłaściwym użytkowaniem produktu.
Gdy konsola nie jest używana, zalecamy również wyłączenie stacji ładującej, aby wydłużyć żywotność wentylatorów.

**PIELĘGNACJA I KONSERWACJA PRODUKTU**
Do czyszczenia obudowy stacji należy używać miękkiej ściereczki.

**ŚRODKI OSTROŻNOŚCI**
Nie wystawiaj urządzenia na działanie deszczu lub śniegu ani nie zanurzaj go w wodzie.
Nie pozostawiać ładowarki bezprzewodowej w samochodzie na słońcu.
Nie wystawiaj urządzenia bezpośrednio na działanie promieni słonecznych ani nie pozostawiaj go w pobliżu źródeł ciepła.
Nie używaj bezprzewodowej ładowarki, jeśli została mocno uderzona, upuszczona lub uszkodzona w jakikolwiek sposób.
Nie należy demontować urządzenia; istnieje ryzyko porażenia prądem i/lub poparzenia. Nie wolno modyfikować przewodu zasilającego.
Bezprzewodową ładowarkę należy przechowywać w miejscu niedostępnym dla dzieci. Nieautoryzowane otwarcie lub modyfikacja części produktu spowoduje utratę gwarancji.
- Temperatura przechowywania produktu: 0 do 35 °C
- Temperatura pracy produktu: 0 do 40 °C

**ROZWIĄZYWANIE PROBLEMÓW:**
W przypadku problemów z produktem można skontaktować się z naszym działem pomocy technicznej pod adresem www.fixed.zone/podpora.

**UTYLIZACJA PRODUKTU**
(Dotyczy krajów z oddzielnymi systemami zbiórki materiałów nadających się do recyklingu).
Starych produktów nie wolno wyrzucać razem z odpadami domowymi! Jeśli produkt już nie działa, należy go zutylizować zgodnie z przepisami obowiązującymi w danym kraju.
Gwarantuje to, że stare produkty są poddawane recyklingowi w profesjonalny sposób, a także eliminuje negatywne konsekwencje dla środowiska. Z tego powodu sprzęt elektryczny jest oznaczony symbolem pokazanym tutaj.

Niniejszy produkt posiada oznaczenie CE zgodnie z dyrektywą EMC 2014/30/UE i dyrektywą RoHS 2011/65/UE. FIXED.zone a.s. niniejszym oświadcza, że niniejszy produkt jest zgodny z zasadniczymi wymaganiami i innymi stosownymi postanowieniami dyrektyw EMC 2014/30/UE i RoHS 2011/65/UE.

FIXED.zone a.s.
Budějovická 19
Homole 37001
Republika Czeska

## PT — MANUAL DO UTILIZADOR

Obrigado por ter adquirido a estação de carregamento FIXED para o Playstation Portal. A estação tem carregamento rápido e proteção tripla ao carregar os comandos.

①

❶ Pinos de carregamento do Playstation Portal
❷ Luz de fundo
❸ Botão para mudar a cor da retroiluminação
❹ Símbolo indicador do estado de carregamento/carga completa
❺ Conector de alimentação
❻ Dongle USB-C

**Compatibilidade:** Playstation Portal
Ler este manual antes de o utilizar.

**CARREGAMENTO:**

1. O carregamento pode ser efectuado na doca FIXED, onde o Playstation Portal é carregado utilizando o pino da doca e o pino do dongle USB-C.

②

2. Coloque o Playstation Portal na estação na posição preparada, de modo a que os pinos se toquem e o carregamento possa começar.

③

3. A Playstation Portal também pode ser carregada através do conetor padrão no comando, utilizando um cabo.

**INDICAÇÃO LED:**
Acende a vermelho - o Plastation Portal está a carregar
Acende a azul - o Playstation Portal está a carregar

**CONTROLO DA RETROILUMINAÇÃO LED**
- Uma pressão breve no botão alterna entre as cores pela ordem indicada na tabela.
- Uma pressão mais prolongada do botão durante cerca de 3 segundos desliga completamente a iluminação LED e volta a ligá-la.

④

**ESPECIFICAÇÕES:**
Entrada: DC 5V/2A Max
Saída: DC 5V/1,4A máx.
Peso: 181 g
Tamanho da estação de carregamento: 221 x 82 x 64 mm
Material: ABS

**INCLUÍDO:**
1x estação de carregamento para Playstation Portal
1x dongle USB-C
1x manual do utilizador
1x cabo de carregamento USB-C

**NOTAS:**
Este produto tem garantia de acordo com a legislação dos países onde é vendido. Em caso de problemas de assistência, contacte o revendedor onde adquiriu o dispositivo.
A FIXED não assume qualquer responsabilidade por danos causados por uma utilização incorrecta do produto.
Quando a consola não estiver a ser utilizada, recomendamos que desligue também a estação de carregamento para prolongar a vida útil das ventoinhas.

**CUIDADOS E MANUTENÇÃO DO PRODUTO**
Utilize um pano macio para limpar o corpo da estação.

**PRECAUÇÕES DE SEGURANÇA**
Não exponha o dispositivo à chuva ou à neve, nem o mergulhe em água.
Não deixe o carregador sem fios no automóvel ao sol.
Não exponha o dispositivo diretamente à luz solar nem o deixe perto de fontes de calor.
Não utilize o carregador sem fios se este tiver sido sujeito a um forte impacto, se tiver caído ou se tiver sido danificado de alguma forma.
Não desmonte o dispositivo; existe o risco de choque elétrico e/ou queimaduras. Não modifique o cabo de alimentação.
Mantenha o carregador sem fios fora do alcance das crianças. A abertura ou modificação não autorizada das peças do produto anulará a garantia.
- Temperatura de armazenamento do produto: 0 a 35 °C
- Temperatura de funcionamento do produto: 0 a 40 °C

**RESOLUÇÃO DE PROBLEMAS:**
Em caso de problemas com o produto, pode contactar o nosso apoio em www.fixed.zone/podpora.

**ELIMINAÇÃO DO PRODUTO**
(Aplicável em países com sistemas de recolha selectiva de materiais recicláveis).
Os produtos antigos não devem ser eliminados juntamente com o lixo doméstico! Se o produto já não funcionar, elimine-o de acordo com os regulamentos aplicáveis no seu país.
Isto garante que os produtos antigos são reciclados de forma profissional e também elimina as consequências negativas para o ambiente. Por este motivo, o equipamento elétrico está marcado com o símbolo aqui apresentado.

Este produto tem a marcação CE em conformidade com a Diretiva EMC 2014/30/UE e a Diretiva RoHS 2011/65/UE. A FIXED.zone a.s. declara que este produto está em conformidade com os requisitos essenciais e outras disposições relevantes das Directivas EMC 2014/30/UE e RoHS 2011/65/UE.

FIXED.zone a.s.
Budějovická 19
Homole 37001
República Checa

## RO — MANUAL DE UTILIZARE

Vă mulțumim pentru achiziționarea stației de încărcare FIXED pentru Playstation Portal. Stația are încărcare rapidă și protecție triplă atunci când vă încărcați controllerele.

①

❶ Pini de încărcare Playstation Portal
❷ Lumina de fundal
❸ Buton pentru schimbarea culorii luminii de fundal
❹ Simbol indicator al stării de încărcare/încărcare completă
❺ Conector de alimentare
❻ Dongle USB-C

**Compatibilitate:** Playstation Portal
Citiți acest manual înainte de utilizare.

**ÎNCĂRCARE:**

1. Încărcarea se poate face la docul FIXED, unde Playstation Portal este încărcat folosind pinul de pe dock și pinul de pe dongle-ul USB-C.

②

2. Așezați Playstation Portal pe stație în poziția pregătită, astfel încât pinii să se atingă și încărcarea să poată începe.

③

3. Playstation Portal poate fi încărcat și prin conectorul standard din controler, folosind un cablu.

**INDICAȚIE LED:**
Se aprinde roșu - Plastation Portal este încărcat
Luminează albastru - Portalul Playstation este încărcat

**CONTROLUL LUMINII DE FUNDAL A LED-URILOR**
- O apăsare scurtă a butonului comută între culori în ordinea prezentată în tabel.
- O apăsare mai lungă a butonului timp de aprox. 3 secunde oprește complet iluminarea LED și apoi o aprinde din nou.

④

**SPECIFICAȚII:**
Intrare: DC 5V/2A Max
Ieșire: DC 5V/1.4A Max
Greutate: 181 g
Dimensiunea stației de încărcare: 221 x 82 x 64 mm
Material: ABS ABS

**INCLUS:**
1x stație de încărcare pentru Playstation Portal
1x dongle USB-C
1x manual de utilizare
1x cablu de încărcare USB-C

**NOTE:**
Acest produs este garantat în conformitate cu legile din țările în care este vândut. În caz de probleme de service, vă rugăm să contactați distribuitorul de la care ați achiziționat dispozitivul.
FIXED nu își asumă nicio responsabilitate pentru daunele cauzate de utilizarea necorespunzătoare a produsului.
Atunci când consola nu este utilizată, vă recomandăm să opriți și stația de încărcare pentru a prelungi durata de viață a ventilatoarelor.

**ÎNGRIJIREA ȘI ÎNTREȚINEREA PRODUSULUI**
Utilizați o cârpă moale pentru a curăța corpul stației.

**PRECAUȚII DE SIGURANȚĂ**
Nu expuneți dispozitivul la ploaie sau zăpadă și nu îl scufundați în apă.
Nu lăsați încărcătorul wireless în mașină la soare.
Nu expuneți dispozitivul direct la lumina soarelui și nu îl lăsați în apropierea surselor de căldură.
Nu utilizați încărcătorul wireless dacă acesta a fost supus unui impact puternic, a căzut sau a fost deteriorat în orice mod.
Nu dezasamblați dispozitivul; există riscul de șoc electric și/sau arsuri. Nu modificați cablul de alimentare.
Țineți încărcătorul wireless departe de îndemâna copiilor. Deschiderea sau modificarea neautorizată a părților produsului va anula garanția.
- Temperatura de depozitare a produsului: 0 până la 35 °C
- Temperatura de funcționare a produsului: 0 până la 40 °C

**REZOLVAREA PROBLEMELOR:**
În caz de probleme cu produsul, puteți contacta serviciul nostru de asistență la www.fixed.zone/podpora.

**ELIMINAREA PRODUSULUI**
(Aplicabil în țările cu sisteme de colectare separată a materialelor reciclabile).
Produsele vechi nu trebuie eliminate împreună cu deșeurile menajere! Dacă produsul nu mai funcționează, eliminați-l în conformitate cu reglementările aplicabile în țara dumneavoastră.
Acest lucru asigură reciclarea produselor vechi într-un mod profesionist și elimină, de asemenea, consecințele negative pentru mediu. Din acest motiv, echipamentul electric este marcat cu simbolul prezentat aici.

Acest produs este marcat CE în conformitate cu Directiva EMC 2014/30/EU și Directiva RoHS 2011/65/EU. FIXED.zone a.s. declară prin prezenta că acest produs respectă cerințele esențiale și alte dispoziții relevante ale directivelor EMC 2014/30/EU și RoHS 2011/65/EU.

FIXED.zone a.s.
Budějovická 19
Homole 37001
Republica Cehă

## SL — UPORABNIŠKI PRIROČNIK

Zahvaljujemo se vam za nakup polnilne postaje FIXED za Playstation Portal. Postaja ima hitro polnjenje in trojno zaščito pri polnjenju krmilnikov.

①

❶ Polnilni priključki portala Playstation Portal
❷ Osvetlitev ozadja
❸ Gumb za spreminjanje barve osvetlitve
❹ Simbol indikatorja stanja polnjenja/polnega polnjenja
❺ Priključek za napajanje
❻ USB-C Dongle

**Združljivost:** Playstation Portal
Pred uporabo preberite ta priročnik.

**POLNJENJE:**

1. Polnjenje lahko poteka na doku FIXED, kjer se Playstation Portal polni s pomočjo nožice na doku in nožice na ključu USB-C.

②

2. Playstation Portal postavite na postajo v pripravljen položaj, tako da se zatiči dotikajo in se lahko začne polnjenje.

③

3. Playstation Portal lahko s kablom polnite tudi prek standardnega priključka v krmilniku.

**INDIKACIJA LED:**
Sveti rdeče - Plastation Portal se polni
Sveti modro - Playstation Portal se polni

**UPRAVLJANJE OSVETLITVE LED**
- S kratkim pritiskom na gumb preklapljate med barvami v vrstnem redu, ki je prikazan v tabeli.
- Z daljšim pritiskom na gumb za približno 3 sekunde osvetlitev LED popolnoma izklopite in nato ponovno vklopite.

④

**SPECIFIKACIJE:**
Vnos: DC 5V/2A max.
Izhod: Max DC 5V/1,4A
Teža: 181 g
Velikost polnilne postaje: 221 x 82 x 64 mm
Material: ABS

**VKLJUČENO:**
1x polnilna postaja za Playstation Portal
1x ključ USB-C
1x uporabniški priročnik
1x polnilni kabel USB-C

**OPOMBE:**
Za ta izdelek velja garancija v skladu z zakoni držav, v katerih se prodaja. V primeru servisnih težav se obrnite na prodajalca, pri katerem ste napravo kupili.
FIXED ne prevzema odgovornosti za škodo, ki bi nastala zaradi nepravilne uporabe izdelka.
Ko konzole ne uporabljate, priporočamo, da izklopite tudi polnilno postajo, da podaljšate življenjsko dobo ventilatorjev.

**NEGA IN VZDRŽEVANJE IZDELKA**
Za čiščenje ohišja postaje uporabite mehko krpo.

**VARNOSTNI UKREPI**
Naprave ne izpostavljajte dežju ali snegu in je ne potapljajte v vodo.
Ne puščajte brezžičnega polnilnika v avtomobilu na soncu.
Naprave ne izpostavljajte neposredno sončni svetlobi in je ne puščajte v bližini virov toplote.
Ne uporabljajte brezžičnega polnilnika, če je bil izpostavljen močnemu udarcu, padel ali bil kakor koli poškodovan.
Naprave ne razstavljajte; obstaja nevarnost električnega udara in/ali opeklin. Ne spreminjajte napajalnega kabla.
Brezžični polnilnik hranite zunaj dosega otrok. Nepooblaščeno odpiranje ali spreminjanje delov izdelka bo razveljavilo garancijo.
- Temperatura skladiščenja izdelka: 0 do 35 °C
- Temperatura delovanja izdelka: 0 do 40 °C

**ODPRAVLJANJE TEŽAV:**
V primeru težav z izdelkom se lahko obrnete na našo podporo na www.fixed.zone/podpora.

**ODSTRANJEVANJE IZDELKOV**
(Velja v državah s sistemi ločenega zbiranja materialov, ki jih je mogoče reciklirati).
Starih izdelkov ne smete odlagati skupaj z gospodinjskimi odpadki! Če izdelek ne deluje več, ga odstranite v skladu z veljavnimi predpisi v vaši državi.
S tem zagotovite strokovno recikliranje starih izdelkov in odpravite negativne posledice za okolje. Zato je električna oprema označena s simbolom, ki je prikazan tukaj.

Ta izdelek ima oznako CE v skladu z Direktivo 2014/30/EU o elektromagnetni združljivosti in Direktivo 2011/65/EU o omejevanju uporabe nevarnih snovi. FIXED.zone a.s. izjavlja, da je ta izdelek skladen z bistvenimi zahtevami in drugimi ustreznimi določbami direktiv EMC 2014/30/EU in RoHS 2011/65/EU.

FIXED.zone a.s.
Budějovická 19
Homole 37001
Česká republika

## SV — ANVÄNDARMANUAL

Tack för att du har köpt FIXED laddningsstation för Playstation Portal. Stationen har snabbladdning och tredubbelt skydd när du laddar dina kontroller.

①

❶ Laddningsstift för Playstation Portal
❷ Bakgrundsbelysning
❸ Knapp för att ändra färg på bakgrundsbelysningen
❹ Symbol för laddningsstatus/full laddning
❺ Strömanslutning
❻ USB-C-dongel

**Kompatibilitet:** Playstation Portal
Läs denna bruksanvisning före användning.

**LADDNING:**

1. Laddning kan ske i FIXED-dockan, där Playstation Portal laddas med hjälp av stiftet på dockan och stiftet på USB-C-dongeln.

②

2. Placera Playstation Portal på stationen i det förberedda läget så att stiften rör vid varandra och laddningen kan påbörjas.

③

3. Playstation Portal kan också laddas via standardkontakten i handkontrollen med hjälp av en kabel.

**LED-INDIKERING:**
Lyser rött - Plastation Portal laddas
Lyser blått - Playstation Portal är laddad

**KONTROLL AV LED-BAKGRUNDSBELYSNING**
- En kort tryckning på knappen växlar mellan färgerna i den ordning som visas i tabellen.
- Om du trycker längre på knappen, ca 3 sekunder, släcks LED-belysningen helt och tänds sedan igen.

④

**SPECIFIKATIONER:**
Ingång: DC 5V/2A Max
Utgång: DC 5V/1,4A Max
Vikt: 181 g
Storlek på laddningsstation: 221 x 82 x 64 mm
Material: ABS ABS

**INGÅR I LEVERANSEN:**
1x laddningsstation för Playstation Portal
1x USB-C-dongle
1x användarhandbok
1x USB-C-laddningskabel

**ANMÄRKNINGAR:**
Denna produkt garanteras i enlighet med lagarna i de länder där den säljs. Vid serviceproblem ska du kontakta återförsäljaren där du köpte enheten.
FIXED tar inte på sig något ansvar för skador som orsakas av felaktig användning av produkten.
När konsolen inte används rekommenderar vi att du även stänger av laddstationen för att förlänga fläktarnas livslängd.

**PRODUKTVÅRD OCH UNDERHÅLL**
Använd en mjuk trasa för att rengöra stationens hölje.

**SÄKERHETSÅTGÄRDER**
Utsätt inte enheten för regn eller snö och sänk inte ned den i vatten.
Lämna inte den trådlösa laddaren i bilen i solen.
Utsätt inte enheten för direkt solljus och lämna den inte i närheten av värmekällor.
Använd inte den trådlösa laddaren om den har utsatts för en kraftig stöt, tappats eller skadats på något sätt.
Ta inte isär enheten, det finns risk för elektriska stötar och/eller brännskador. Modifiera inte nätkabeln.
Förvara den trådlösa laddaren utom räckhåll för barn. Obehörig öppning eller modifiering av produktens delar gör garantin ogiltig.
- Produktens förvaringstemperatur: 0 till 35 °C
- Produktens driftstemperatur: 0 till 40 °C

**FELSÖKNING:**
Om du har problem med produkten kan du kontakta vår support på www.fixed.zone/podpora.

**PRODUCT DISPOSAL**
(Gäller i länder med separata insamlingssystem för återvinningsbart material).
Gamla produkter får inte slängas bland hushållsavfallet! Om produkten inte längre fungerar ska du kassera den i enlighet med gällande bestämmelser i ditt land.
På så sätt säkerställs att gamla produkter återvinns på ett fackmannamässigt sätt och negativa konsekvenser för miljön elimineras. Av denna anledning är den elektriska utrustningen märkt med den symbol som visas här.

Denna produkt är CE-märkt i enlighet med EMC-direktivet 2014/30/EU och RoHS-direktivet 2011/65/EU. FIXED.zone a.s. förklarar härmed att denna produkt uppfyller de väsentliga kraven och andra relevanta bestämmelser i direktiven EMC 2014/30/EU och RoHS 2011/65/EU.

FIXED.zone a.s.
Budějovická 19
Homole 37001
Tjeckien